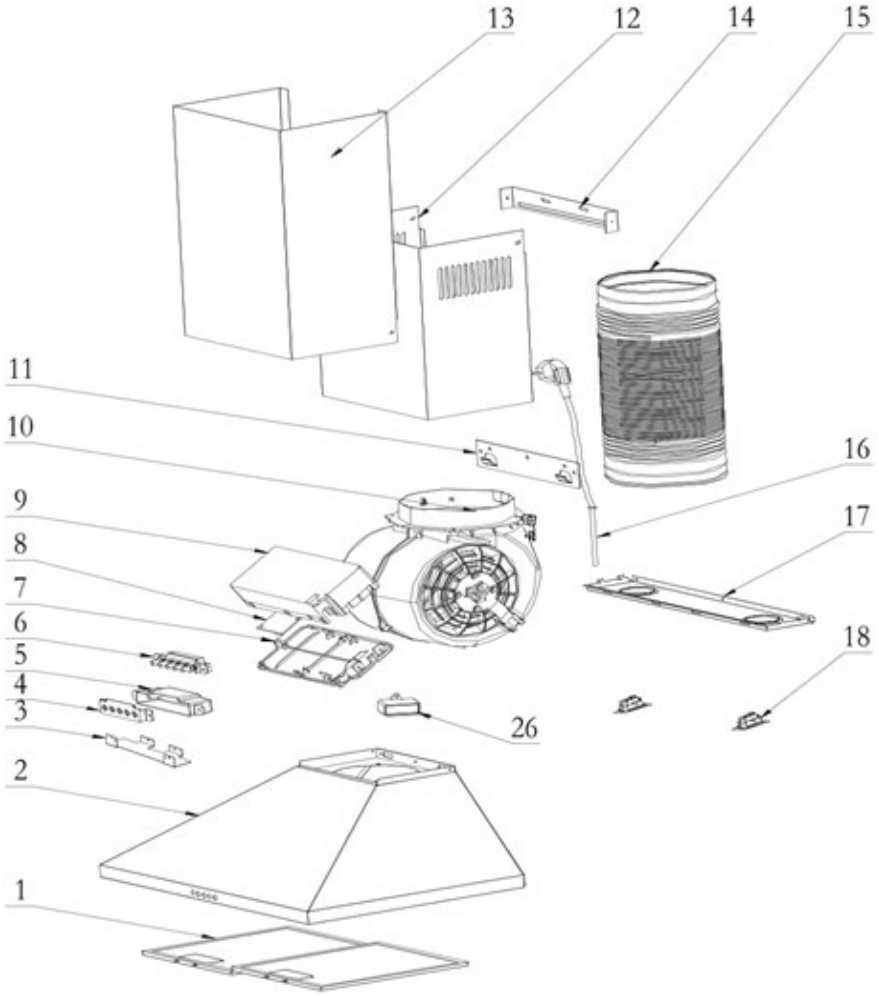RBES630LX